Filtr półautomatyczny AZUD SPIRAL CLEAN

Dane techniczne

Producent: **Azud**
Rodzaj filtra: **siatkowy**
Typ filtra: **półautomatyczny**
Rozmiar gwintu: **2", 3"**

Półautomatyczny filtr siatkowy AZUD SPIRAL CLEAN

Filtr półautomatyczny AZUD SPIRAL CLEAN to filtry zapewniające maksymalną powierzchnię filtrowania, niezwykle łatwy proces czyszczenia i dokładność filtracji. Już jeden obrót uchwytem czyści siatkę filtrującą urządzenia. Czyszczenie nie wymaga demontażu filtra, nie ma konieczności zatrzymania obiegu wody w trakcie oczyszczania. Skuteczna filtracja za pomocą urządzenia AZUD SPIRAL CLEAN uzyskiwana jest za pomocą dużej powierzchni siatek filtracyjnych.

Zasada działania korbki czyszczącej filtr AZUD SPIRAL CLEAN

Wprowadzając w ruch korbkę czyszczącą wprowadzamy w ruch zwężki czyszczące. Specjalnie zaprojektowane zwężki spiralnym ruchem zbierają wszelkie zanieczyszczenia zbierające się na powierzchni siatki, przemieszczając je w kierunku zaworu drenażowego. Zanieczyszczeń pozbywamy się przez otwarcie zaworu i odprowadzenie popłuczyn w dowolne miejsce.

Warianty

WYBÓR GWINTU	WYSYŁKA	CENA	CENA Z 30NI PRZED PROM.
2"	Na magazynie	1761.68 zł **1468.07 zł**	1761.68 zl
3"	Na magazynie	1865.74 zł **1554.78 zł**	1865.74 zl

Parametry techniczne

- **Rozmiar:** 2"/ 3"
- **Typ filtra:** siatkowy
- **Przepływ:** 30 m3/h / 50 m3/h
- **Kształt:** T-kształtny
- **Gwinty:** 2" zewnętrzne BSP
- **Powierzchnia filtrująca:** 890 (cm□) / 1190 (cm□)
- **Zamknięcie:** obejma metalowa

VIDEO

Wymiary i straty ciśnienia

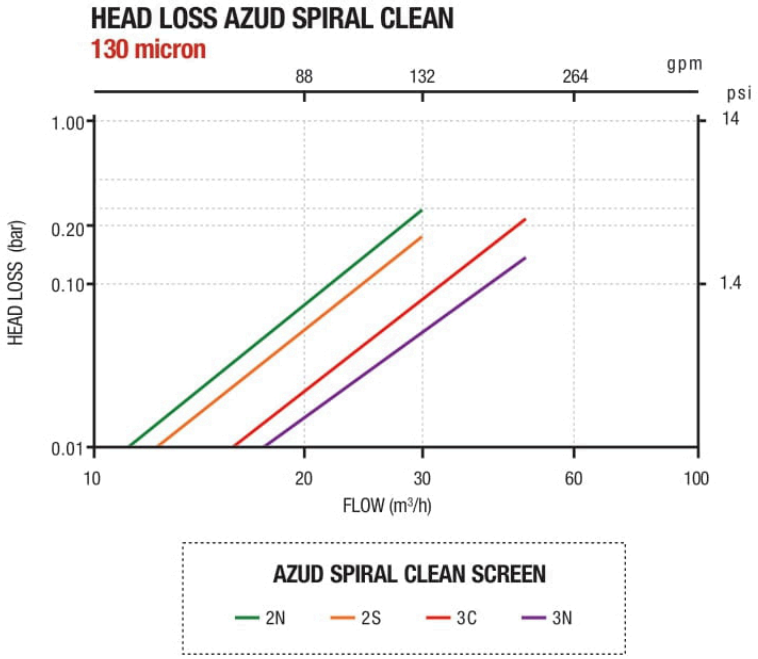

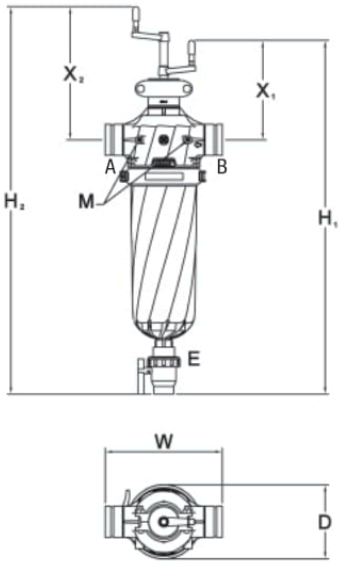

					mm in	mm in	mm in	mm in	mm in	mm in
	2"	2NR	BSP	BSP	875 34.5"	935 36.9"	310 12.2"	270 10.7"	330 13.0"	212 8.3"
		2NW	GROOVED	GROOVED						
	2"Super	2SR	BSP	BSP	1000 39.4"	1060 41.7"	310 12.2"	270 10.7"	330 13.0"	212 8.3"
		2SW	GROOVED	GROOVED						
	3"C	3CR	BSP	BSP	890 35.0"	950 37.3"	336 13.2"	285 11.3"	345 13.6"	212 8.3"
		3CW	GROOVED	GROOVED						
	3"	3NR	BSP	BSP	1015 40.0"	1075 42.4"	336 13.2"	285 11.3"	345 13.6"	212 8.3"
		3NW	GROOVED	GROOVED						