Filtr dyskowy Cepex

Dane techniczne

Producent: **Cepex**
Rodzaj filtra: **dyskowy**
Typ filtra: **manualny**
Rozmiar gwintu: **1 1/2", 1 1/4", 1", 2", 3/4"**

Filtr dyskowy Cepex - najpopularniejszy filtr do automatycznego systemu nawadniania

Filtr dyskowy efektywnie i sprawnie oczyszcza wodę z drobnych cząstek stałych. Urządzenie składa się z korpusu zamykanego za pomocą nylonowej nakrętki oraz z rusztu z dyskami nałożonymi jeden na drugi. Sposób konserwacji jest bardzo prosty - należy odkręcić filtr, wyjąć wkład i przepłukać dyski z osadu pod bieżącą wodą. Filtry gwarantują niezawodność i wydajność instalacji. Działają również przy wysokich ciśnieniach i w szerokim zakresie przepływu.

Filtr dyskowy Cepex to najpopularniejszy z naszej oferty filtr do instalacji automatycznego podlewania ogrodu i nie tylko. Zapewnia szczelność i ma mocną konstrukcję wykonaną z grubego tworzywa sztucznego.

Producent: Cepex

Warianty

WYBÓR ROZMIARU	WYSYŁKA	CENA	CENA Z 30NI PRZED PROM.
3/4"	Na magazynie	37.88 zł **33.15 zł**	33.15 zl
1"	Na magazynie	37.88 zł **33.15 zł**	33.15 zl
1 1/2"	Na magazynie	69.06 zł **60.43 zł**	60.43 zl
1 1/4"	Na magazynie	69.06 zł **60.43 zł**	60.43 zl
2"	Na magazynie	104.41 zł **91.36 zł**	91.36 zl

Parametry techniczne

Parametry wspólne dla wszystkich wariantów filtra:
• **Typ filtra**: dyskowy
• **Kształt**: Y-kształtny
• **Filtracja**: 120 mesh
• **Zamknięcie**: nylonowa nakrętka
• **Montaż**: ruszt z dyskami powinien być skierowany do dołu, ew. być w ułożeniu bocznym. Nie montować rusztu ku górze.
Cechy charakterystyczne dla filtrów danego rozmiaru:
Filtr dyskowy Cepex 3/4"
• **Przepływ**: max. 5 m3/h
• **Gwinty**: 3/4" zewnętrzne BSP
• **Maksymalne ciśnienie pracy**: 8 bar
• **Powierzchnia filtrująca**: 180 cm2
Filtr dyskowy Cepex 1"
• **Przepływ:** max. 6 m3/h
• **Gwinty**: 1" zewnętrzne BSP
• **Maksymalne ciśnienie pracy**: 8 bar
• **Powierzchnia filtrująca**: 180 cm2
Filtr dyskowy Cepex 1 1/4"
• **Przepływ**: max. 10 m3/h
• **Gwinty**: 1 1/4" zewnętrzne BSP
• **Maksymalne ciśnienie pracy**: 8 bar
• **Powierzchnia filtrująca**: 300 cm2
Filtr dyskowy Cepex 1 1/2"
• **Przepływ**: max. 20 m3/h
• **Gwinty**: 1 1/2" zewnętrzne BSP
• **Maksymalne ciśnienie pracy**: 8 bar
• **Powierzchnia filtrująca**: 525 cm2
Filtr dyskowy Cepex 2"
• **Przepływ**: max. 30 m3/h
• **Gwinty**: 2" zewnętrzne BSP
• **Maksymalne ciśnienie pracy**: 10 bar
• **Powierzchnia filtrująca**: 1198 cm2

Wymiary i straty ciśnienia

Wymiary filtrów:
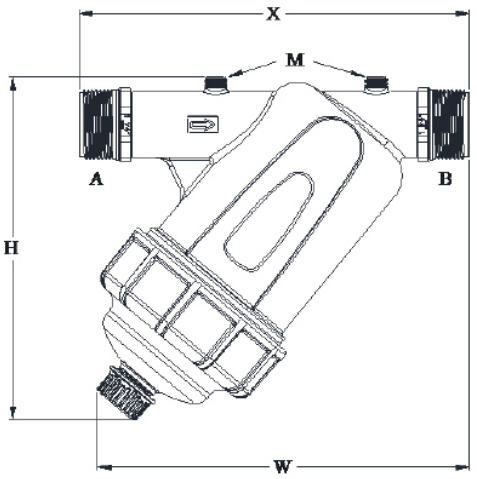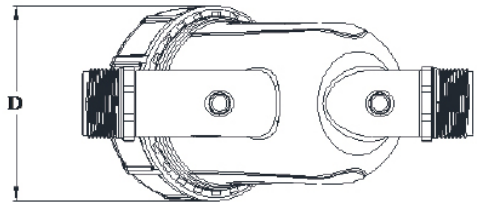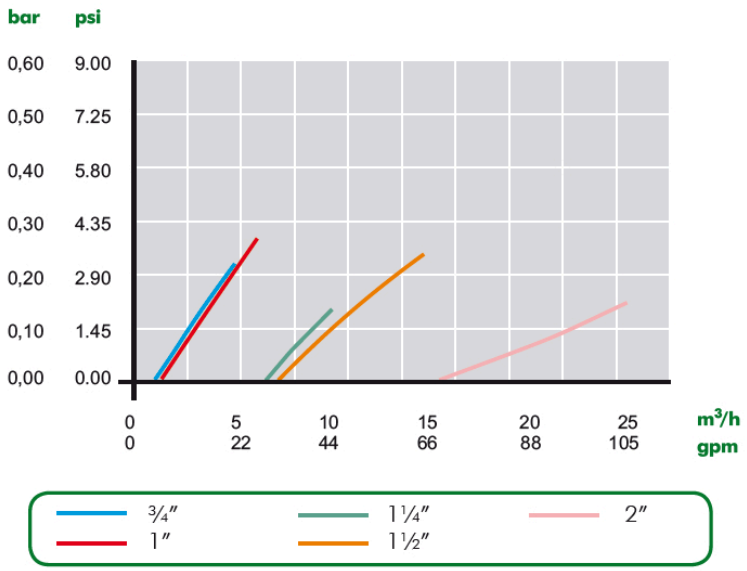
MODEL	H		W		X		D	
	mm	in	mm	in	mm	in	mm	in
3/4”	173	7	185	7	158	6	83	3
1”	173	7	190	7	168	7	133	5
1”1/4	202	8	231	9	231	9	133	5
1”1/2	202	8	231	9	231	9	115	5
2”	248	10	270	11	267	11	144	6